JACK 杰克

快 速 服 务 100%

A2系 列 A2 Series

零件手册
Parts Manual

S 机壳、外装分组件f * 8:?|E<|#I8D<|\ðÌ\ * |J:<⇧8E<FLJ\| FM<I\| FDGFE<EKJ

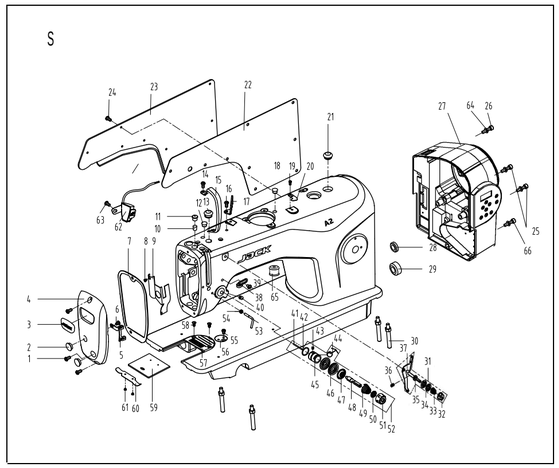

序号+,⇧	公司件号WWW-8I¤+,⇧	名称 -8I¤+8D<	零件描述W W!<J:I¤GI¤FE	数量W W+LD9<I	
S	SR$0SSRR$	后窗板螺钉SM3/16"×28 L=9	0:I<N¦0 * U\SX¤KTZ¤) Ì [	U	U
T	SRSTTRRU	面板调节孔螺塞	/L99<I¤GL>	T	T
U	$UZUYRRT	商标牌	%<8;¦W:8I;	S	S
V	URTZ[U	面板（喷漆）	#8:<G3B<<8JD	S	S
W	$UZSURRW	左线钩	17I<8;¦>L!;<¤[<¤	S	S
X	SR0$SRRY	右线钩螺钉SM11/64"×40 L=6	0:I<N¦0 * S\FXV¤KVR¤) Ì X	S	S
Y	SRSTT$SV	面板垫	#8:<¤G3B<<>8JB<¤	S	S
Z	SR0$SRTY	防油板螺钉SM1/8"×44 L=3.4	0:I<N¦0 * S\Z¤KVV¤) Ì UV	S	S
[	SRVSTRRY	面部防油板	#8:<¤F¤J?|<<;¦8JD<	S	S
	$SVTSRZT	面部防油板（厚料）	#8:<¤F¤J?|<<;¦8JD<	S	S
SR	SRSTURRT	针杆上轴塞	/L99<I¤GL>	S	S
$$	SRSTTR$U	针杆上衬塑孔塞	/L99<I¤GL>	S	S
ST	SRSTTRRW	挑线连杆销螺孔塞	/L99<I¤GL>	S	S
$U	SRSTTRRV	针杆曲柄螺孔塞	/L99<I¤GL>	S	S
$V	SR0$SRRV	挑线杆护罩螺钉SM3/16"×28 L=7	0:I<N¦0 * U\SX¤KTZ¤) Ì Y¦1?I<8;¦	S	S
$W	$UZSTRSZ	挑线杆防护罩	¤8B<$LG¦<M<I¤;FM<I¤|0:I<N¦	S	S
$X	SR0$SRRV	挑线杆护罩螺钉SM3/16"×28 L=7	0 * U\FSX¤KTZ¤) Ì Y	S	S
$Y	UWTRRV	三孔线勾	\6?F|<¤|<?I<8;¦>L!;<¤	S	S
$Z	SRSTTRRW	挑线连杆销螺孔塞	/L99<I¤GL>	S	S
$[	$V0$RSW	割线刀螺钉SM9/64"×40 L=6	0:I<N¦0 * [\XV¤KVR¤) Ì X¤	T	T
TR	V[RRS	割线刀	{E|<<	T	T
T$	TRYTTRRT	油塞	/L99<I¤GL> 0¦;<¤G3B<<>8JB<	S	S
TT	SRSTT$U	后窗板垫	0¦;<¤G3B<	S	S
TU	URTZ[T	后窗板（喷漆）		S	S
TV	SR0$SRRS	后窗板螺钉SM3/16"×28 L=9	0:I<N¦0 * U\FSX¤KTZ¤) Ì [¦0:I<N¦	$$	$$
TW	114530018	JK-8990-0126螺栓(内六角)	* WkTW	2	2
TX	$V0$URRS	JK-直驱电机螺钉M5×20	* WkTW	2	2
TY	10133048	A2一体电控（琦星）	"<:¦I\FE|¦:FE¤IF¦¤9FO¦	S	S
	10133004	A2一体电控(欢邦)	Electronic control box	S	S
TZ	SRSTTRR[	送料调节器孔塞	/L99<I¤GL>	S	S
T[	SRSTTRRY	下轴工艺孔塞	/L99<I¤GL>	S	S
UR	SR0$TTRR$	底板支柱	* 8:?|E<¤|?<8;¦¤KL;¦¤"|<:¤I\FE|:¤	S	S
U$	$UZSURRVRR	小夹线器组件	1?I<8;¦¤<E¤JFE¦8JD<	V	V
UT	$UZ0$XRS[	小夹线器螺母	1?I<8;¦¤<E¤JFE¦ELK	S	S
UU	SRTTYRRS	小夹线器弹簧	1?I<8;¦¤<E¤JFE¦JG¤IE>	S	S
UV¦	SRSTTRRV	小夹线器螺柱	1?I<8;¦¤<E¤JFE¦ ¦J8	S	S
UW	$UZSRRRZ	小夹线器螺柱	1?I<8;¦¤<E¤JFE¦GFJ¤	T	T
UX¦	$UZ0RZ$RRX	小夹线器固定螺钉SM3/16"×28	0:I<N¦0 * U\FSX¤KTZ¤) Ì Y	S	S
UY	UZTRXX	L=7过线板	1?I<8;¦¤JFE¦=L!;<¤G3B<	S	S
UZ	SRS$URRV	右线勾	1?I<8;¦¤L!;<¤I¦>?I	S	S
U[¦	SR0$SRRY	右线勾螺钉SM11/64"×40 L=6	0:I<N¦0 * S\FXV¤QVR¤) Ì X¦0:I<N¦	S	S
VR	SR0IIRRX	螺钉SM15/64"x28 L=7	0 * S\WXV¤kTZ¤) Ì SR0W	S	S
V$	$UTXRST	松线钉	1<E¤JFE¦I<<8J<¤G¤E¤	S	S
VT	SRSTTR$V	挑线黄调节座C型圈	/L99<I¤IE>	S	S
VU	SR0$IIRRW	夹线紧固螺钉SM9/64"x40 L=5.5	0:I<N¦0 * [\XV¤QVR¤) Ì WW¦	S	S
VV¦	SRSTYRR$	挑线簧	1?I<8;¦¤8B<<L¦G¤JG¤IE>¦	S	S
	$STYRR$	挑线簧（厚料）	1?I<8;¦¤8B<<L¦G¤JG¤IE>¦	S	S
VW	SRSRURS$	挑线簧调节座	1?I<8;¦¤<E¤JFE¦98J<¤	S	S
VX	SRS$TRRW	夹线板	1?I<8;¦¤<E¤JFE¦ ¦J8¦	S	S
VY	SRS$TRRX	松线板	¦ ¦J8¦¤JKFG<¤	S	S
VZ	$UZ0$XRSU¦¦¦¦	夹线螺钉	1?I<8;¦¤<E¤JFE¦GFJ¤	S	S
V[	SR$TYRRT	夹线弹簧	1?I<8;¦¤<E¤JFE¦JG¤IE>¦	S	S
	$VTYRWR	夹线弹簧（厚料）	1?I<8;¦¤<E¤JFE¦JG¤IE>¦	S	S
WR	SRS$TRRY	夹线制动板	1?I<8;¦¤<E¤JFE¦98J<¤	S	S
W$¦	$UZ0$XRSU	夹线螺母	1?I<8;¦¤<E¤JFE¦ELK	S	S
WT	101300800	夹线器组件	1?I<8;¦¤<E¤JFE¦8JD¦¤	S	S
	$UZSURRYRR	夹线器组件（厚料）	1?I<8;¦¤<E¤JFE¦8JD¦¤	S	S
WU	$SVURS	固定式缓线勾	1?I<8;¦¤L!;<¦	S	S
WV	VR$0XRR$	螺母SM9/64"x40	*LK¦0 * [\XV¤QVR	S	S
WW	$UZ0$SRRT	卷边器座螺钉SM11/64"x40 L=5.5	0:I<N¦0 * S\FXV¤QVR¤) Ì WW¦	S	1
WX	UZTRS[	卷边器座	/L<I¤¦JKFG¦J<8<	S	S
WY	101517002	针板螺钉(进口) SM11/64"x40	0:I<N¦0 * S\FXV¤QVR	T	T
WZ	SVVRRX	针板(兄弟款)	+<<;¦<¦G3B<	S	S
	SUSWRR$	针板（厚料）	+<<;¦<¦G3B<	S	S
	SVVRRX	针板（-7）	+<<;¦<¦G3B<	S	S
W[	RS$WRRT	推板	0¦;<¦G3B<	S	S
XR	SRSTYRR[	推板圆	0¦;<¦G3B<¤¦JG¤IE>¦	S	S
X$	SR0$SRS[	推板圆螺钉SM3/32"x56 L=2	0:I<N¦0 * U\UT¤QWX¤) Ì T¤	T	T
XT	$TURRS[RR	LED灯开关组件	)* ! ¦8JD	S	S
XU	SR0SRR	后窗板螺钉SM3/16"×28 L=9	0:I<N¦0 * U\FSX¤KTZ¤) Ì [¦	S	S
XV	4RSRR[	GB/T97.1-1985垫圈 5	4 8J?<I¤	S	1
XW	SRSTT$SR	橡皮塞（单孔）	/L99<I¤GL>	1	1
XX	SV$JURRSZ	螺栓（内六角）M5x37	0:I<N	S	S

T 上轴挑线分组件f * 8#E¦0?8=¤\ðÌ\1?I<8;¦\188<$LG\| FDGFE<EKJ

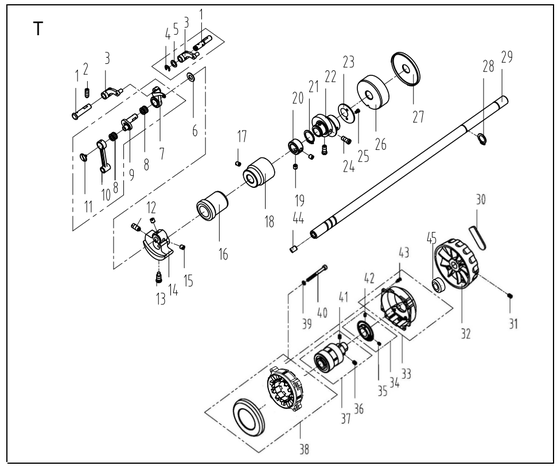

序号+,⇧	公司件号W W-8I¤+,⇧	名称 -8I¤+8D<	零件描述W W!<J:I¤GI¤FE	数量W W+LD9<I	
$	$$UTXRS$U	挑线连杆销	1?I<8;¦¤8B<$LG¦:FEE<:¦¤E>¦IF;¦G¤E¦	$	$
	$RSTXRR$	挑线连杆销（厚料）	1?I<8;¦¤8B<$LG¦:FEE<:¦¤E>¦IF;¦G¤E¦	$	$
	$$UTX$RS[	挑线连杆销（-7）	1?I<8;¦¤8B<$LG¦:FEE<:¦¤E>¦IF;¦G¤E	$	$
T	SR0WRR	上轮螺钉 SM15/64"x28 L=15	0:I<N¦0 * S\WXV¤QTZ¤) Ì $W	$	$
U	SR$RWRR$	挑线连杆（厚料）	1?I<8;¦¤8B<$LG¦:FEE<:¦¤E>¦IF;¦	$	$
	$SURWR$R	挑线连杆	1?I<8;¦¤8B<$LG¦:FEE<:¦¤E>¦IF;¦	$	$
V	%RWR$U	GB/T896-1986挡圈	0E8G¦¤IE>	$	$
W	$$UTZR$R	垫片	N8J?<I	$	$
X	$RSTRRU	针杆曲柄护板	+<<;¦<¦98I¦:18EB¦G¤IF¦<:¤E>¦G3B<¦	$	$
Y	$RSUZRR$RR	挑线杆分组件	1?I<8;¦¤8B<$LG¦:<M<I¤¦8JD¦	$	$
	$$UUZRRTRR	挑线杆组件（厚料、-7）	1?I<8;¦¤8B<$LG¦:<M<I¤¦8JD¦	$	$
Z	$RSTVRR$	挑线杆滚针轴承	+<<;¦<¦9<8I¤E>¦	$	$
[	$$USRRST	挑线曲柄分部件	1?I<8;¦¤8B<$LG¦:18EB	$	$
	$RSSRRRVRR	挑线曲柄分部件（厚料）	1?I<8;¦¤8B<$LG¦:18EB	$	$
	$$USRR$R	挑线曲柄分部件（-7）	1?I<8;¦¤8B<$LG¦:18EB	$	$
$R	SRSRWRRT	针杆连杆	+<<;¦<¦98I¦:FEE<:¦¤E>¦IF;¦0:I<N¦	$	$
$$	SR0YRR	挑线曲柄螺钉（左旋）	0:I<N¦	$	$
$T	SR0$WRRV	针杆曲柄紧固螺钉 SM9/32"x28	0 * [\UT¤QTZ¤) Ì $X¦0:I<N¦	$	$
$U	SR0WRR	L=16针杆曲柄定位螺钉SM9/32"x28	0 * [\UT¤QTZ¤) Ì $X¦	$	$
$V	SRVRVRR$	L=16针杆曲柄	+<<;¦<¦98I¦:18EB	$	$
	$SVRVRUW	针杆曲柄（厚料、-7）	+<<;¦<¦98I¦:18EB	$	$
$W	SR0$WRRT	送料轴挡圈螺钉SM1/4"x40 L=6	0:I<N¦0 * S\FV¤QVR¤) Ì X¦	2	2
$X	SRSRURRVRR	上轴前轴套组件	* 8¦E¦J?8=¤¦9LJ?¦E>¦=IFE¦	$	$
$Y	SR0WRRX	夹线器螺钉SM15/64"x28 L=7	0:I<N¦ 0 * S\WXV¤QTZ¤) Ì T¤	$	$
$Z	$TTRURRT	主轴中轴套	* 8¦E¦J?8=¤¦9LJ?¦E>¦D¦;¦	$	$
$[	SR0$WRRY	压杆导架螺钉SM1/4"x40 L=8	0:I<N¦0 * S\FV¤QVR¤) Ì Z¤	T	T
	$RSRZRR$	上轴挡圈	* 8¦E¦J?8=¤¦X?I¤¦LN¦:F¦38¦	T	T
T$	%RURRT	挡圈20	0E8G¦¤IE>¦TR	S	S
TT	$$USRR$V	送料偏心轮	¦<<;¦<:<E¤I¦:¦:8D¦	S	S
	VRRRRX	送料偏心轮(厚料)	¦<<;¦<:<E¤I¦:¦:8D¦	S	S
TU	$RSSTR$Y	送料偏心轮盖板	FM<I¦G3B<	S	S
TV	SR0SRU	送料偏心轮紧固螺钉 SM1/4"x40 L=13	0:I<N¦0 * S\FV¤QVR¤) Ì $U¦	T	T
TW	113511003	护针片螺钉 SM9/64"x40 L=5	0:I<N¦0 * [\XV¤QVR¤) Ì W¦	T	T
TX	$RSRURT6	上轴后轴套	* 8¦E¦J?8=¤¦9LJ?¦E>¦I<8I¦	S	S
TY	SRSTT$RW	上轴后套挡油油封	,¦¦J<8;	S	S
TZ	%RURR$	GB/T894.1-1986挡圈15	0E8G¦¤IE>¦$W	S	S
T[	$RTRTRRT	上轴	* 8¦E¦J?8=¤¦%8E ¦ N?<<¦	S	S
UR	UZSRT$	手轮贴条	¦8$¦<	S	S
U$	0$RRR[	螺钉	0$RRR[	S	S
UT	UZURUR	手轮	?8E ;¦N?<<	S	S
UU	95111049	电机罩壳组件	* FIF¦;FM<I¦8JD	S	S
UV	1383300500	电机光栅组件（琦星）	)FI<I¦8B<E>¦J<E¦IF¦8JD¦	S	S
	1383300400	电机光栅组件（鲍麦）	Motor grating sensor asm	S	S
UW	$ f1YY$TRRR	内六角平端紧定螺钉M3×4	0:I<N¦ * UkV¦	T	T
UX	$ f1YY$TRRR	内六角平端紧定螺钉M6×6	0:I<N¦ * XkX	T	T
UY	95300004	电机转子总成	* FIF¦I¦FI<F¦	S	S
UZ	95300005	电机定子总成	* FIF¦I¦JK8KF¦ 0G¦IE>¦¦	S	S
U[	$ f1U$[ZY	弹垫5	N8J?<I¦W¦	V	V
VR	$ f1YR$¦$TRRR	内六角圆柱头螺钉M5×20	0:I<N¦ * WkTR	V	V
V$	$ f1YZ$TRRR	内六角锥端紧定螺钉M6×8	0:I<N¦ * XkZ	V	V
VT	$ f1YZ$TRRR	内六角锥端紧定螺钉M3×4	0:I<N¦ * UkV¦	S	S
VU	$ f1[RYVZ	一字槽小盘头螺钉组合件M4×30	0:I<N¦ * VOUR	V	V
VV	SR$TTRS[	上轴孔塞	/L99<I¤GL>¦	V	V
VW	$RTRZR$R$	电机防尘套	* FIF¦I;¦L¦¦:FM<I	S	S

U 针杆、竖轴、下轴部件f+<<;¦<¦98I¦:2G¦I¦>?¦¤¦0?8=¤\ðÌ\¤¦%FFB¦ ¦ I¦M¦E>¦\0?8=¤\| FDGFE<EKJ

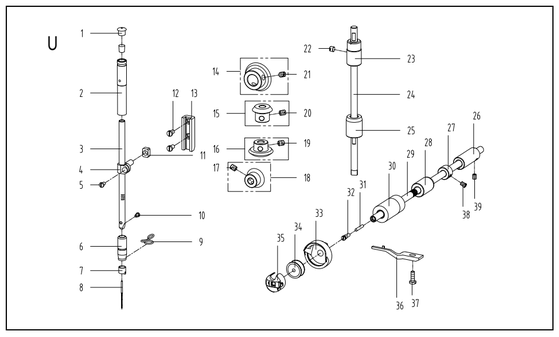

序号+,⇧	公司件号W W-8I¤+,⇧	名称 -8I¤+8D<	零件描述W W!<J:I¤GI¤FE	数量W W+LD9<I	
$	$$TTR$U	针杆上衬套孔塞	/L99<I¤GL>	$	$
T	SRURR[	针杆上衬套	+<<;¦<¦98I¦9LJ?¦E>¦LGG<I	$	$
U	$SRRTRRT	针杆	+<<;¦<¦98I¦	$	$
	$SRRTRT$	针杆（厚料）	+<<;¦<¦98I¦	$	$
V	$RSUZRRT	针杆连接柱	+<<;¦<¦98I¦:FEE<:¦¤E>¦IF;	$	$
W	SR0$SRRW	螺钉 SM9/64"x40 L=6	0:I<N¦0 * [\XV¤QVR¤¦¦) Ì X¦	$	$
X	SRURUR	针杆下衬套	+<<;¦<¦98I¦9LJ?¦E>¦FN<I	$	$
	$$URURTU	针杆下衬套(厚料、-7）	+<<;¦<¦98I¦9LJ?¦E>¦FN<I	$	$
Y	$RSURRT	针杆线勾	+<<;¦<¦98I¦?I<8;¦>L!;<¦	$	$
	$$VSTRXU	针杆线勾（厚料）	+<<;¦<¦98I¦?I<8;¦>L!;<¦	$	$
Z	$$SYRR$	针杆下衬套	+<<;¦<	$	$
	$$RSYRRT	机针D P×5#21（厚料）	+<<;¦<	$	$
[	$RVS¦RR$	针杆下衬套线勾	)FN<I¦9LJ?¦E>¦X?I<8;¦>L!;<¦	$	$
	$RSURR[	针杆下轴套线钩（厚料、-7）	)FN<I¦9LJ?¦E>¦X?I<8;¦>L!;<¦	$	$
$R	SR0$SRRX	支针螺钉(进口) SM1/8"x44 L=4.5	0:I<N¦0 * S\Z¤QVV¤) Ì VW	$	$
$$	$RSR[RR$	针杆连接柱滑块	0¦;<¦9JF:B	$	$
ST	SR0$SRRZ	滑块导轨螺钉SM11/64"x40 L=8	0:I<N¦0 * S\FXV¤QVR¤) Ì Z¤	T	T
$U	$RSR[RRT	针杆接头滑块导轨	+<<;¦<¦98I¦>L!;<¦	$	$
$V	RVTRRV	上轴伞齿轮	2G<I¦LJ?8=¤¦9<M<I¦>=8I	$	$
$W	RVTRRU	竖轴上伞齿轮	2G<I¦LJ D8¦9<M<I¦>=8I¦8JD¦	$	$
SX	RVTRRT	竖轴下伞齿轮	)FN<I¦/8I>¦<¦9<M<I¦>=8I¦8JD¦	$	$
$Y	SR0$WRRY	齿轮螺钉SM1/4"x40 L=7	0:I<N¦0 * S\FV¤QVR¤) Ì Y¤	T	T
$Z	RVTRRS	下轴伞齿轮	%FFB¦ ¦8M<¦J?8=¤¦9<M<I¦>=8I	$	$
$[	SR0$WRRY	齿轮螺钉SM1/4"x40 L=7	0:I<N¦0 * S\FV¤QVR¤) Ì Y¤	T	T
TR¦	SR0$WRRY	齿轮螺钉SM1/4"x40 L=7	0:I<N¦0 * S\FV¤QVR¤) Ì Y¤	T	T
T$	SR0$WRRY	齿轮螺钉SM1/4"x40 L=7	0:I<N¦0 * S\FV¤QVR¤) Ì Y¤	T	T
TT	SR0$WRRX	一字开槽紧定螺钉SM15/64"x28 L=4.7	0:I<N¦0 * S\WXV¤QTZ¤) Ì VY¦	$	$
TU	$RVRUR$V	竖轴上轴套	2G<I¦>?¦¤¦9LJ?¦E>¦LGG<I¦	$	$
TV	$RSRTRRY	竖轴	2G<I¦>?¦¤¦J?8=¤	$	$
TW	$RVRUR$U	竖轴下轴套	2G<I¦>?¦¤¦9LJ?¦E>¦FN<I¦	$	$
TX	$RVRUR$T	下轴后轴套	%FFB¦ ¦8M<¦J?8=¤¦9LJ?¦E>¦98:¦B¦	$	$
TY	SRZRRT	下轴挡圈	%FFB¦ ¦8M<¦J?8=¤¦JE8G¦¤IE>¦	$	$
TZ	$$URURT$	下轴中套	)FN<I¦J?8=¤¦D¦ ;¦<¦9LJ?¦E>	$	$
T[	$SURVRR$U	下轴	%FFB¦ ¦8M<¦J?8=¤¦	$	$
UR	$$URURR$	下轴前轴套	%FFB¦ ¦8M<¦J?8=¤¦9LJ?¦E>¦=IFE¦	$	$
U$	$RSTURR[	下轴限油芯	,¦¦N¦:B¦	$	$
UT	$R0UURRW	下轴限油螺钉	J<¦LJ:I<N	$	$
UU	$$VZRR¦U	广濑中厚料旋梭(扩大缝纫范围)	%FFB¦8JD (%¦FJ<¦	$	$
	$$VSZRR¦Y	精品旋梭(国产)	%FFB¦8JD (?¦E8)	$	$
	$$VSZ$RRY	德盛有尾巴厚料旋梭(方德款)	Hook asm (China Desheng)	$	$
	$$VSZ$RRY	广濑厚料旋梭(新)(有尾巴)	Hook asm (Hirose)	$	$
UV	$RSSZRR¦U	梭心	F99¦E¦¦	$	$
UW	$$TSZ¦WRV	梭壳	F99¦E¦:8J<¦8JD¦	$	$
UX	$RSSTR$X	旋梭定位钩	#E>¦<¦¦GF¦J¦FE<I	$	$
	$RSSTRUT	旋梭定位勾（厚料）	#E>¦<¦¦GF¦J¦FE<I	$	$
	SR0SRR	芽策曲柄螺钉 SM11/64"×40 L=13	0:I<N¦0 * S\FXV¤KVR¤) Ì $U¦0:I<N¦	$	$
UZ¦	SR0SRT	下轴挡圈螺钉 SM11/64"×40 L=4.8	0 * S\FXV¤KVR¤) Ì VZ¦0:I<N¦	T	T
U[¦	SR0$WRRX	下轴后套螺钉SM11/64"×40 L=7	0 * S\FXV¤KVR¤) Ì Y	$	$

V 压料分组件f - I<JJ<I\| 8I\| FDGFE<EKJ

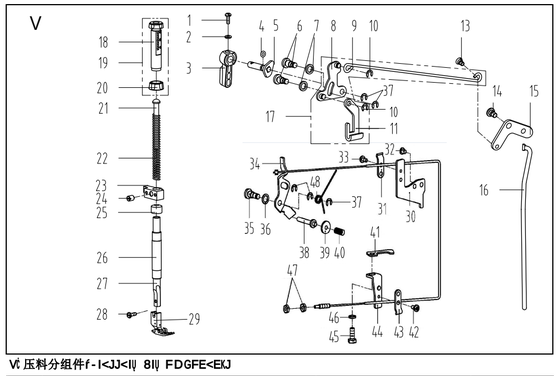

序号+,⇧	公司件号W -8I¤+,⇧	名称 -8I¤+8D<	零件描述W W!<J:I¤GI¤FE	数量W W+LD9<I	
$	SR0SRSR	压脚扳手螺钉SM9/64"x40 L=11	0:I<N¦0 * [\XV¤QVR¤) Ì $S	$	$
T	$RSTZ$RRT	压脚扳手螺钉垫圈	4 8J?<I¦¦	$	$
U	UZSRT[	压脚扳手	%8E ;¦¦J<<I	$	$
V	, R$RRV	○型圈	/L99<I¦I¦E>	$	$
W	SR$SRRTRR	压脚扳手凸轮分部件	%8E ;¦¦J<<I¦:8D¦8JD<	$	$
X	SR$0TRRR$	前杠杆螺纹销	0:I<N	T	T
Y	$RSTZR$5	螺纹销橡胶垫圈(厚)	4 8J?<I	T	T
Z	$RSSTRR$RR	抬压脚前杠杆分部件	)I¦¦<I¦FE¦<¦<M<I¦:FDGFE<E<	$	$
[	$RSSTR$U	抬压脚拉杆	(E<<¦¦J<<I¦GL¦¦IF;	$	$
$R	%RWRR$U	GB/T896-1986挡圈 5	0E8G¦¤IE>	T	T
$$	$$TTR$R	压脚升降板	)I¦¦E>¦G3B<	T	T
$U	SR$0TRRRV	抬压脚拉杆螺钉SM3/16"x32	%¦E>¦G3:I<N¦0 * U\FSX¤OUT	S	S
$V	SR$0TRRR$U	后杠杆轴位螺钉SM15/64"x28	%¦E>¦G3:I<N¦0 * S\WXV¤QTZ	S	S
$W	$RSSTR$V	抬压脚后杠杆	(E<<¦¦J<<I¦98:B¦<M<I	S	S
SX	$RSSTR$W	抬压脚顶杆	(E<<¦¦J<<I¦:FEE<:¦¤E>¦IF;	S	S
$Y	$RSSTRR$RR	抬压脚前杠杆组件	(E<<¦¦J<<I¦<M<I¦8JD	S	S
$Z	UZSRTY	调压螺钉	- I<JJ¦I<>LJ8¦¦E>¦J:I<N¦	S	S
$[	UZSRTYRR	调压螺钉组件	- I<JJ<I¦I<>LJ8¦¦E>¦J:I<N¦E¦LI¦8JD¦	S	S
TR	UZSRTZ	调压螺母	- I<JJ¦I<>LJ8¦¦E>¦ELK	S	S
T$	$RSRTRR$U	调压导杆	- I<JJ¦I<>LJ8¦¦E>¦=L!;<¦98I	S	S
TT	$$VTYR$U	调压簧	- I<JJ¦I<>LJ8¦¦E>¦JG¤IE>	S	S
TU	$RVR[RR$	压杆导架	- I<JJ<I¦98I¦>L!;<¦9I8:B<<	S	S
TV	SR0$WRRY	压杆导架螺钉 SM1/4"x40 L=8	0:I<N¦0 * S\FV¤QVR¤) Ì Z	S	S
TW	$RSTT$T	压杆防油套	- I<JJ¦I<>98I¦F¦¦:FM<I	S	S
TX	$RSRURT	压杆衬套	- I<JJ<I¦98I¦9LJ?¦E>¦FN<I¦	S	S
TY	$RSRTRRV	压杆	- I<JJ<I¦98I¦¦	S	S
TZ	SR0$SRR[	活压脚螺钉 SM9/64"x40 L=10.5	0:I<N¦0 * [\XV¤QVR¤) Ì $RW¦	S	S
T[	$USXRRVRR	压脚组件	- I<JJ<I¦=FF¦8JD	S	S
	UXRRS$R	压脚组件（厚）	- I<JJ<I¦=FF¦8JD	S	S
UR	$TSTRR[	松线导管上支架	4 I<¦I<<8J<¦9I8:B<¦¦LGG<I	S	S
U$	$TSTRRZ	松线导管压板	4 I<¦I<<8J<¦G<J3¦G3B<	S	S
UT	SR0$SRUU	油管压板螺钉SM3/16"x28 L=5.8	0:I<N¦0 * U\FSX¤QTZ¤) Ì WZ	S	S
UU	$U0$SRRV	松线导管压板螺钉M4x8	0:I<N¦ * VOZ	S	S
UV	$VSTRXRRR	松线顶板组件	(E<<¦¦J<<I¦<M<I¦8JD	S	S
UW	SR$0TRRRT	松线顶板螺纹销	4 I<¦I<<8J<¦G3B<¦8JD	S	S
UX	$RSTZR$X	螺纹销橡胶垫圈(薄)	4 I<¦I<<8J<¦G3B<¦8JD	S	S
UY	$$UT[RTR	挡圈 5	0E8G¦¤IE>	W	W
UZ	10126003	松线辅钉	1?I<8;¦¤<8J<¦9I8:B<¦¦LGG<I	S	S
U[	$RSTZ$RR$	松线辅钉垫片	N8J?<I	S	S
VR	$RSTYRR$U	松线辅钉弹簧	0G¦IE>	S	S
V$	$RSSTRTT	旋梭供油管压板	1L9<¦G¤J3¦G3B<	S	S
VT	$$U0$SRRV	松线导管压板螺钉M4x8	0:I<N¦ * VOZ	S	S
VU	$TSTRRZ	松线导管压板	4 I<¦I<<8J<¦G3B<¦8JD	S	S
VV	UTSTR$	松线导管下支架	4 I<¦I<<8J<¦9I8:B<¦¦FN<I¦	S	S
VW	$SX0U$RRRU	抬牙叉固定螺钉SM15/64"x28 L=14.5	0:I<N¦0 * S\WXV¤QTZ¤) Ì $VW¦	S	S
VX	4RTRRV	弹性垫圈	0G¦IE>¦N8J?<I¦	S	S
VY	$U0$TRR$	螺母 SM3/16"x32	*LK¦0 * U\FSX¤OUT	T	T
4B	11427009	松线顶板复位簧	/<J<I¦G¤J¦E>	1	1

W 送料分组件f#<<;¦* <:?8E¦JD\| FDGFE<EKJ

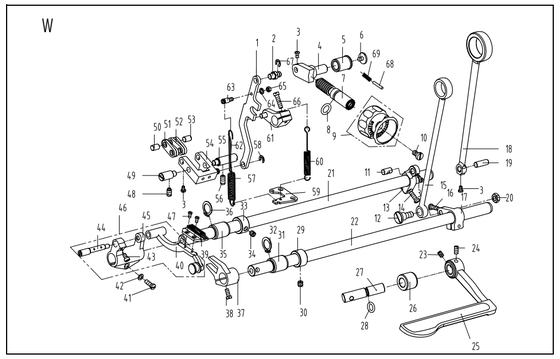

序号+,⇧	公司件号W W-8I¤+,⇧	名称 -8I¤+8D<	零件描述W W!<J:I¤GI¤FE	数量W W+LD9<I	
$	$RSRWRRY	倒送料连杆	/<M<I¤J<¦>=<<;¦:FEE<:¦¤E>¦IF;¦	$	$
T	$VTXRT$	倒送料连杆销	FEE<:¦¤E>¦IF;¦G¤E¦	$	$
	$$UTXR$S	倒送料连杆销（-7）	FEE<:¦¤E>¦IF;¦G¤E	$	$
U	SR0$SRRW	螺钉 SM9/64"x40 L=6	0:I<N¦0 * [\XV¤QVR¤) Ì X¦	X	X
V	$SVRR$W	送料调节器	#<<;¦¦I<>L!8¦KFI¦	$	$
W	$RVRUR$Y	送料调节器轴套	#<<;¦¦I<>L!8¦KFI¦(9LJ?¦E>¦	$	$
X	SR0$SRTU	送料调节器轴螺钉SM3/16"x28 L=6.5	0:I<N¦0 * U\FSX¤QTZ¤) Ì X¦W¦	$	$
Y	$RSTXRVW	标盘螺柱	#<<;¦¦I<>L!8¦KFI¦¦JIL;¦	$	$
Z	$RSTTR$X	送料调节螺钉O形圈	/L99<I¦¦IE>	$	$
[	$R$$$RYRRR	标盘旋钮组件	(EF9¦;F DGFE<E<	$	$
	$RSSSRY¦$RR	标盘旋钮组件（-7）	(EF9¦;F DGFE<E<	$	$
$R	SR0$SRTT	送料距旋钮螺钉SM3/16"x28 L=18	0:I<N¦0 * U\FSX¤OTZ¤) Ì $Z¦	$	$
$$	$RSTXR$S	送料曲柄销	#<<;¦¦F:8<¦¦:I8EB¦G¤E¦?E><	$	$
ST	SR0$TTRRW	抬牙连杆轴位螺钉 SM9/32"x28 L=13.5	0:I<N¦0 * [\UT¤QTZ¤) Ì $U¦W	$	$
$U	$RSRVRRT	送料曲柄	#<<;¦¦F:8<¦¦J8?8=¤¦:18EB	$	$
	$$URVR$R	送料曲柄（-7）	#<<;¦¦F:8<¦¦J8?8=¤¦:18EB	$	$
$V	SR0SRX	送料曲柄螺钉SM3/16"x28 L=14	0:I<N¦0 * U\FSX¤QTZ¤) Ì $V¦	$	$
$W	VRRR[U	抬牙连杆	FEE<:¦¤E>¦IF;¦	$	$
$X	SR0SRX	送料曲柄螺钉 SM3/16"x28 L=14	0:I<N¦0 * U\FSX¤QTZ¤) Ì $V	$	$
$Y	$RSRVRRV	抬牙后曲柄	#<<;¦¦; I¦MEE>¦J?8=¤¦:18EB¦	$	$
$Z	VRRR[$	送料连杆	/ F:8<¦¦J?8=¤¦: FEE<:¦¤E>¦IF;¦	$	$
	VRRRZU	送料连杆（-7）	/ F:8<¦¦J?8=¤¦: FEE<:¦¤E>¦IF;¦	$	$
$[	$RSTXRRX	送料连杆销	FEE<:¦¤E>¦IF;¦G¤E	$	$
TR	SR0$SXRRU	抬牙连杆轴位螺母 SM9/32"x28 L=4	%¦E>=<0:I<N¦0 * [\UT¤QTZ¤) Ì V	$	$
T$	$RSTRRZ	送料轴	#<<;¦¦F:8<¦¦J?8=¤	$	$
TT	$STRTRR$	抬牙轴	#<<;¦¦; I¦MEE>¦J?8=¤	$	$
TU	SR0$SRRX	JK-5550-0330夹线器螺钉	0:I<N	$	$
TV	SR0SRRU	螺钉SM15/64"x28 L=10	0:I<N0 * SWXV¤QTZ¤) Ì $R	$	$
TW	URT[UU	倒缝扳手（喷漆）	/ <M<I¤J<¦>=<<;¦¦<M<I¦8JD¦	$	$
TX	$RSRURTV	倒送料轴轴套	/ <M<I¤J<¦>=<<;¦J?8=¤¦9LJ?¦E>¦98:B¦	$	$
TY	$RSTRRTU	倒缝送料轴	/ <M<I¤J<¦>=<<;¦J?8=¤	$	$
TZ	$RSTTR$Y	倒送料轴O形圈	/ L99<I¦¦IE>	$	$
T[	$RSRZRR$U	送料轴挡圈	#<<;¦¦F:8<¦¦J?8=¤¦JE8G¦¤IE>¦	1	1
UR	SR0$SRRT	送料轴挡圈螺钉SM1/4"x40 L=6	0:I<N¦0 * S\FV¤QVR¤) Ì X	T	T
U$	$RSRURRT	送料轴挡圈	/ <M<I¤J<¦>=<<;¦¦

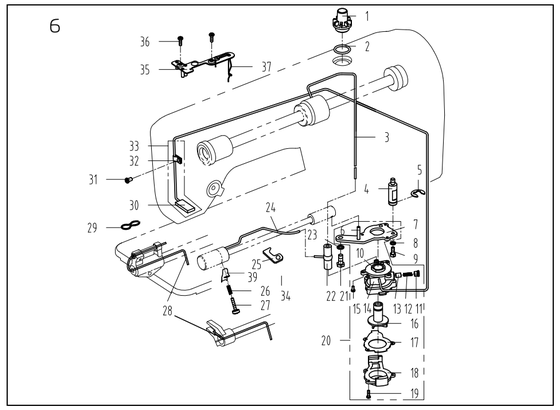

6. 润滑组件/Oil Lublication Components

序号NO.	公司件号 Part NO.	名称 PartName	零件描述 Description	数量	Number
1	11211004	油窗	Oil sight window	1	1
2	10122019	油窗O形圈	Rubber ring	1	1
3	11421008	上轴供油管	Main shaft oil tube	1	1
4	112S30005	油泵连接螺柱	Oil pump connecting stud	1	1
5	11329010	开口挡圈10	Snap ring 10	1	1
6	10121001	下轴供油管	Hook driving shaft oil tube	1	1
7	10112020	油泵安装板	Oil pump installing base	1	1
8	W03002	弹垫	Spring washer	1	1
9	101S11011	压脚螺钉SM11/64"×40 L=9.5	Screw SM11/64 " x40 L=9.5	1	1
10	10103022	油泵体衬套	Oil pump bushing	1	1
11	101S30007	柱塞螺钉	Plunger Screw	1	1
12	10127013	柱塞簧	Plunger spring	1	1
13	10122018	回油柱塞	Plunger	1	1
14	10120001	油泵体	Oil pump	1	1
15	S04009	油泵螺钉	Screw	3	3
16	10111003	油泵叶轮	Oil pump impeller	1	1
17	10112021	油泵叶轮托板	Oil pump impeller cover	1	1
18	10111007	油泵盖	Lubricating oil pump cover	1	1
19	101S30006	螺钉	Screw	3	3
20	1012000100	油泵分部件	Lubricating oil pump component	1	1
21	101S11026	螺钉SM15/64"×28 L=9	Screw SM15/64 " x28 L=9	1	1
22	10136001	供油管接头	Rubber joint	1	1
23	W02004	GB/T93-1987弹垫M6	Spring Washer M6	1	1
24	11321002	供油管	Hook oil tube	1	1
25	10112022	旋梭供油管压板	Tube holder（lower）	1	1
26	11327004	油量调节螺钉弹簧	Spring	1	1
27	113S30001	油量调节螺钉	Screw	1	1
28	10423005	油线	Oil wick	1	1
29	10127015	回油毡夹	Oil felt clamp	1	1
30	10123006	回油毡	Oil felt felt	1	1
31	101S11004	挑线杆护罩螺钉SM3/16"×28 L=7	Screw SM3/16"×28 L=7	1	1
32	10112053	回油管夹	Oil tube clamp	1	1
33	10121007	回油管部件	Oil return tube component	1	1
34	101S11026	螺钉SM15/64"×28 L=9	Screw SM15/64"×28 L=9	1	1
35	10112025	油线固定板	Oil wick fixing plate	1	1
36	101S11010	压脚扳手螺钉SM9/64"×40 L=11	Screw SM9/64"×40 L=11	2	2
37	10123010	油线	Oil wick	1	1
38	10112053	油线夹	Wick clip	1	1
39	11312031	挡油罩	Oil shield cover	1	1

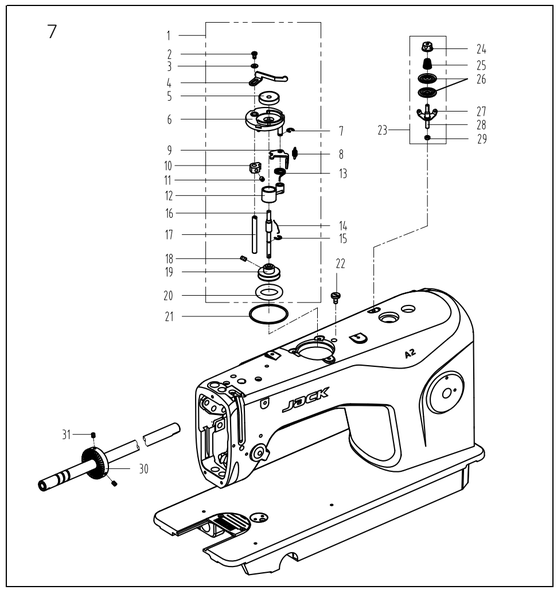

7. 绕线器组件/ Bobbin Components

序号NO.	公司件号 Part NO.	名称 PartName	零件描述 Description	数量	Number
1	138310390O	绕线器组件	Bobbin winder asm.	1	1
2	114S11008	螺钉M4x6	Screw M4x6	1	1
3	GB/T97.1	垫圈4	Washer	1	1
4	10113030	压线控制板	Thread press control plate	1	1
5	1011I120	绕线衬垫	Winding pad	1	1
6	13831101	绕线器装置主座	Bobbin winder bed	1	1
7	GB/T 896-1986	开口挡圈5	Snap ring	1	1
8	10127061	复位板拉簧	Spring	1	1
9	13812110	调节板	Regulating plate	1	1
10	10110030	绕线凸轮	Bobbin winder cam	1	1
11	S09042	螺钉	Screw	1	1
12	1380510600	绕线器连杆组件	Bobbin winder connecting rod	1	1
13	13827103	满线复位簧	spring	1	1
14	10127060	弹簧	Spring	1	1
15	GB/T 896-1986	开口挡圈4	Snap ring	1	1
16	13802111	绕线器主轴	Bobbin winder mian shaft	1	1
17	13802026	绕线凸轮轴	Bobbin winder cam shaft	1	1
18	S09103	绕线轮螺钉	Screw	2	2
19	13831102	绕线轮	Bobbin winder wheel	1	1
20	O01110	O型圈	Ring	1	1
21	11422062	密封垫	Washer	1	1
22	114S11003	螺钉SM3/16"×28 L=10	Screw SM3/16"×28 L=10	3	3
23	1381300600	底线夹线器	Bobbin thread tension asm.	1	1
24	13811004	夹线螺母	Thread tension nut	1	1
25	11427006	小夹线弹簧	Spring	1	1
26	10112005	夹线板	Thread tension disk	2	2
27	11413022	夹线过线板	Thread tension guide plate	1	1
28	112S13004	夹线螺钉	Screw	1	1
29	114S16001	螺母SM11/64"×40	Nut SM11/64"×40	1	1
30	11435013	绕线器驱动轮	Driving wheel	1	1
31	S10009	螺钉M6×8	Screw M6×8	2	2

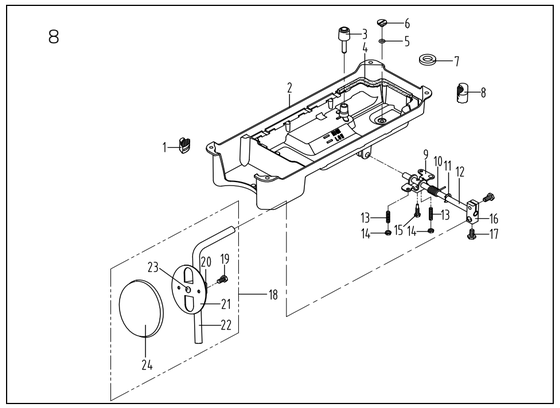

8. 油盘、膝抬压脚分组件/Oil Ceservoir,Knee Lifter Components

序号NO.	公司件号 Part NO.	名称 PartName	零件描述 Description	数量	Number
1	10122022	油盘座垫	Oil reservoir rubber cushion	2	2
2	10101006	油盘	Oil Reservoir	1	1
3	10111005	抬压脚顶杆	Knee lifter push rod	1	1
4	10122020	油盘垫	Oil Reservoir gasket	1	1
5	10122021	O形圈	Rubber ring	1	1
6	101S11028	排油孔螺钉SM5/16"×24 L=7	Screw SM5/16"×24 L=7	1	1
7	10131001	油盘磁铁	Oil reservoir magnet	1	1
8	10122023	油盘支架	Oil reservoir rubber cushion	2	2
9	10112027	抬压脚双向曲柄	Knee lifter crank	1	1
10	10127016	双向曲柄扭簧	Knee lifter spring	1	1
11	H05010	GB/T896-1986挡圈10	Snap ring 10	1	1
12	10102011	抬压脚轴	Knee lifter shaft	1	1
13	101S15012	双向曲柄限位调节螺钉M6 L=30	Screw M6 L=30	2	2
14	101S16004	双向曲柄限位调节螺母 M6 L=4	Nut M6 L=4	2	2
15	101S12002	双向曲柄螺钉M6 L=26	Screw M6 L=26	1	1
16	10101008	抬牙脚操纵杆节头	Bearing bracket	1	1
17	101S12003	螺钉M8 L=16	Screw M8 L=16	1	1
18	1011202800	操纵杆组件	Knee press plate asm.	1	1
19	101S12004	螺钉M6 L=11	Screw M6 L=11	1	1
20	10112030	操纵杆节头	Knee press plate holder	1	1
21	10112029	操纵板	Knee press plate	1	1
22	10112028	操纵杆	Knee press plate rod	1	1
23	10122025	操纵杆垫	Rubber	1	1
24	10122024	操纵板软垫	Knee press plate cover	1	1

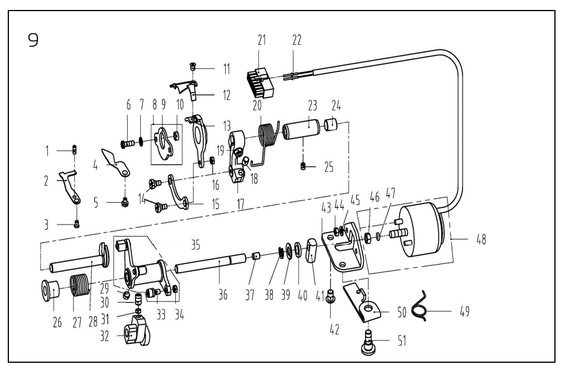

9. 切线装置部件/Thread Trimmer Components

序号NO.	公司件号 Part NO.	名称 PartName	零件描述 Description	数量	Number
1	113S15002	定刀调节螺钉SM1/8"x44 L=9.5	Screw SM1/8"x44 L=9.5	1	1
2	11319001	定刀	Secant knife	1	1
3	113S17001	螺钉SM9/64"x40	Screw SM9/64"x40	1	1
4	11312003	护针片	Needle guard patch	1	1
5	201S11009	螺钉SM9/64"x40 L=5.5	Screw SM9/64"x40 L=5.5	1	1
6	113S11001	螺钉SM11/64"x40 L=12	Screw SM11/64"x40 L=12	2	2
7	10128003	牙架座螺钉垫圈	Washer	2	2
8	11312004	刀架压板组件	Knife bracket press component	1	1
9	11312032	偏心连杆	Eccentric connecting rod	1	1
10	11303012	短套	Short bushing	2	2
11	113S17002	活动刀固定螺钉SM11/64"x40 L=4.4	Screw SM11/64"x40 L=4.4	2	2
12	11319002	活动刀(薄料长槽)	Motorial knife	1	1
	11319003	活动刀（厚料长槽）	Motorial knife		1
13	11307001	剪线刀架	Knife bracket	1	1
14	113S20001	连杆螺钉SM11/64"x40	hinge Screw SM11/64"x40	2	2
15	11312005	连杆	Connecting rod	1	1
16	114S16004	螺母SM11/64"x40	Nut SM11/64"x40	1	1
17	11304001	曲柄	Crank	1	1
18	11322001	驱动曲柄止动块	Crank driver stopper block	1	1
19	S05004	螺钉M5x14	Screw M5x14	1	1
20	11327001	弹簧	Spring	1	1
21	11230004	14孔接线器	Plug	1	1
22	11230005	电线插针	Pin	1	1
23	11303003	切线轴套	Thread cutting shaft bushing	1	1
24	11503005	驱动曲柄轴衬套	Crank drive shaft bushing	1	1
25	113S14002	螺钉SM11/64"x40 L=5.5	Screw SM11/64"x40 L=5.5	1	1
26	11322002	扭簧端盖	Spring cover	1	1
27	11327002	弹簧	Spring	1	1
28	11304002	切线凸轮曲柄轴	Crank shaft	1	1
29	116S14003	针杆曲柄晴定位螺钉SM1/4"x40 L=4.5	Screw SM1/4"x40 L=4.5	1	1
30	116S14005	螺钉SM1/4"x40 L=10	Screw SM1/4"x40 L=10	2	2
31	11309030	凸轮顶柱	Push rod	2	2
32	11310004	凸轮	Cam	1	1
	11310011	凸轮（厚料）	Cam	1	1
33	11324001	滚柱	Roolling pin	1	1
34	113S16002	螺母SM11/64"x40	Nut SM11/64"x40	1	1
35	1130400500	剪线驱动组件	Thread trimmer drive asm.	1	1
36	11302002	轴	Shaft	1	1
37	11322001	驱动曲柄止动块	Positioning block	1	1
38	H05013	GB/T896-1986挡圈	Snap ring	1	1
39	10112003	针杆曲柄护板	Cunter weight protecting	1	1
40	11322003	电磁铁缓冲片	Solenoid cushion rubber	1	1
41	11309001	切线电磁铁顶销	Solenoid pin	1	1
42	101S11026	油泵安装螺钉SM15/64"x28 L=9	Screw SM15/64"x28 L=9	1	1
43	11312006	切线磁铁支架	Solenoid bracket	1	1
44	N01001	螺母 M4	Nut M4	2	2
45	W01013	GB/T97.1-1985垫圈4.5	Washer	2	2
46	112S16006	螺母SM1/4"X40	Nut SM1/4"X40	1	1
47	O01004	O型圈	Rubber ring	1	1
48	1383003300	剪线电磁铁组件	Thread trimmer solenoid asm.	1	1
49	11327003	弹簧	Spring	1	1
50	11312007	松线座	Thread release bed	1	1
51	113S20002	螺钉SM1/4"x28	Screw SM1/4"x28	1	1

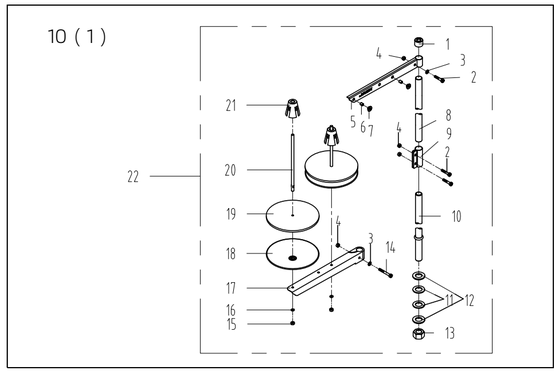

10. 机头附件(1)-线架组件/Machine Head Accessories(1)-Thread Stand Components

序号NO.	公司件号 Part NO.	名称 PartName	零件描述 Description	数量	Number
1	20131019	线架杆顶防护橡皮	Spool rest rod rubber cap	1	1
2	S04050	螺钉M5 L=16	Screw M5 L=16	3	3
3	W01047	垫圈M5	Washer M5	2	2
4	N01034	螺母M5	Nut M5	4	4
5	13831022	上线架过线杆	Spool rest arm upper	1	1
6	10113011	过线圈（内）	Thread guide ring	2	2
7	10113010	过线圈(外)	Thread guide ring	2	2
8	13831019	线架杆上节	Spool rest rod upper	1	1
9	13831021	线架杆接头	Spool rest rod joint	1	1
10	13831020	线架杆下节	Spool rest rod lower	1	1
11	10122106	橡胶垫圈	Spool rest rod rubber ring	2	2
12	W01048	垫圈M16	Washer M16	2	2
13	N02004	螺母 M16	Spool rest rod nut M16	1	1
14	S04051	螺钉 M5	Spool rest arm lower screw M5	1	1
15	N01034	螺母 M5	Nut M5	2	2
16	W02027	弹簧垫圈 M5	Spring washer M5	2	2
17	13831023	下线架过线杆	Spool rest arm lower	1	1
18	13831024	线盘	Spool rest	2	2
19	20131010	线盘垫	Spool rest cushion	2	2
20	20131006	线盘钉	Spool pin	2	2
21	13831025	线团防松垫	Spool retainer	2	2
22	1383100300	线架组件	Thread stand asm.	1	1

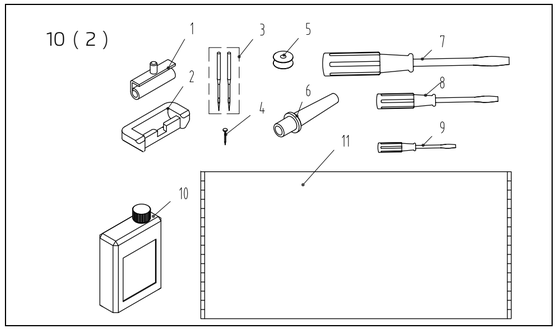

10. 机头附件(2)/Machine Head Accessories(2)

序号NO.	公司件号 Part NO.	名称 PartName	零件描述 Description	数量	Number
1	1011203100	机头连接钩部件	Hinge component	2	2
2	10122060	机头连接钩座	Head connecting rubber cushion	2	2
3	10117012	机针DP×1#14（薄料）	Needle	4	4
	10117022	机针DP×5#21（厚料）	Needle	4	4
4	101S3010	机头连接钩座钉	Nail	4	4
5	10118003	梭心	Bobbin	2	2
6	10111011	机头支柱	Machine head rest pin	1	1
7	20731047	螺丝刀（大）	Screw driver,large	1	1
8	10131003	螺丝刀（中）	Screw driver,medium	1	1
9	10131004	螺丝刀（小）	Screw driver,small	1	1
10	1011101200	油箱部件	Oiler component	1	1
11	13831018	防尘罩	Dust cover	1	1

杰克缝纫机股份有限公司

杰克缝纫机

全球销量遥遥领先

公司地址：台州市椒江区机场南路十五号
邮编：318000
国内销售部：
电话：0086-0576-88177788 88177789
传真：0086-0576-88177758
国贸部：
电话：0086-0576-88177782 88177774
传真：0086-0576-88177787
免费售后服务电话：400-8876858
http://www.chinajack.com

请您扫下杰克服务号

www.chinajack.com

资料如有更改，恕不另行通知，以实物为准。

2016.12